VISTA A - A

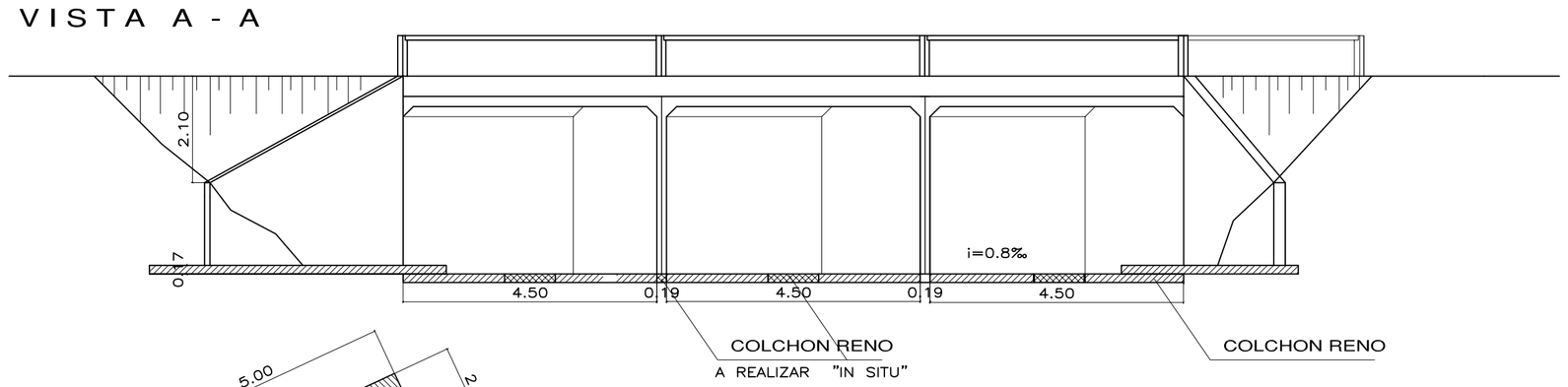

PLANTA

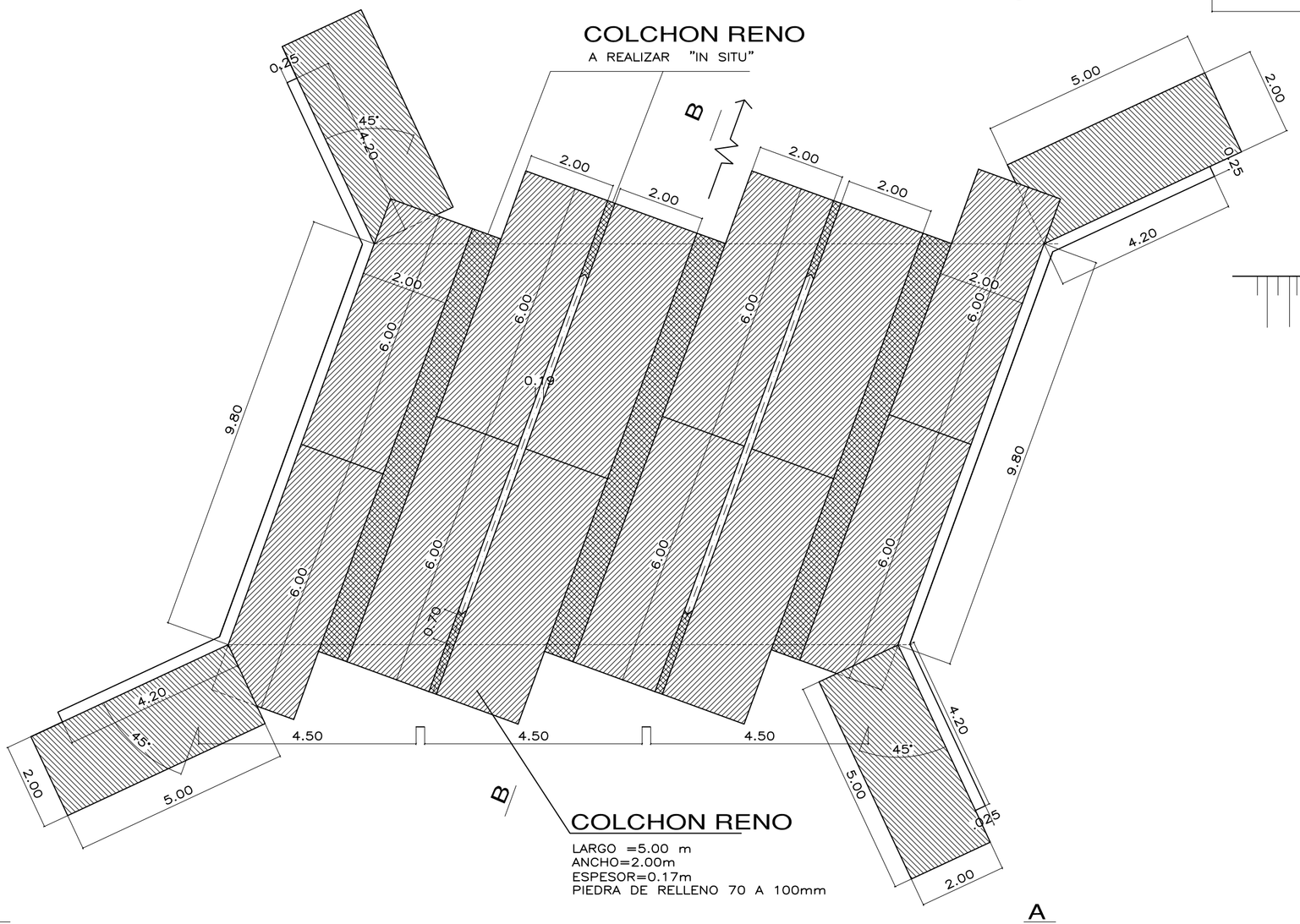

CORTE B-B

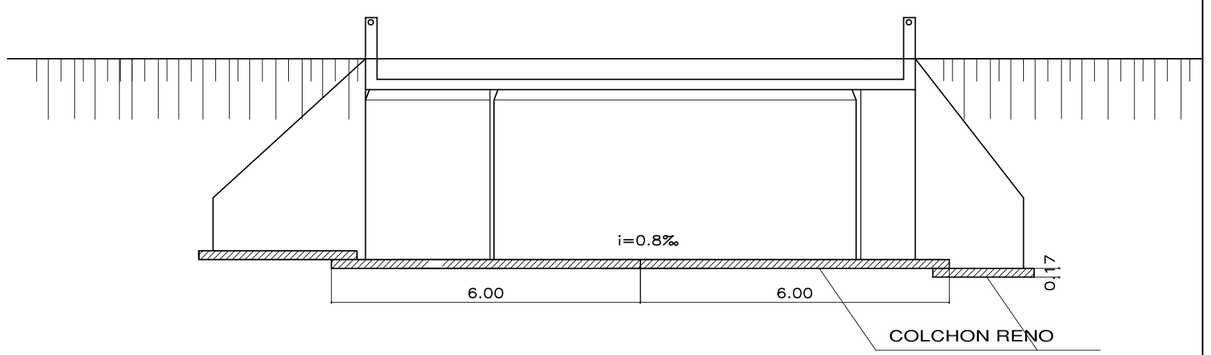

Gobierno de Santa Fe
trabajamos juntos construyendo futuro

PROVINCIA DE SANTA FE
MINISTERIO DE ASUNTOS HÍDRICOS
SUBSECRETARIA DE GESTIÓN y PLANIFICACIÓN

MINISTRO: ING. ALBERTO JOAQUIN	OBRA: SALTO GRANDE OBRAS DE ARTE S/CANAL SALTO GRANDE ALCANTARILLA N°13 PROG.7825.00 PROTECCION DE FONDO–COLCHONES RENO
DIR. PCIAL. de EVAL., ESTUDIOS Y PROYECTOS ING. PABLO CACIK	
DIRECTOR GRAL. de PROYECTOS ING. SERGIO ROJAS	
PROYECTO: ING. GOMEZ GRANDOLI	
APOYO TECNICO: INGS. BORIO- G. SAURA GOMEZ GRANDOLI-NAVARRO	FECHA: SETIEMBRE 2005 · ESCALA: 1:100 · PLANO Nº: 14